Demande d'information Ventilateur centrifuge double ouïe à rotor extérieur

SOCIETE..... CODE CLIENT.....C0.....

DEMANDEUR.....

TELEPHONE..... FAX.....

E-MAIL.....

Merci de nous indiquer prix et disponibilité pour Ventilateur aux caractéristiques suivantes

INFORMATIONS TECHNIQUES

MARQUE .....

CODE CONSTRUCTEUR .....

PLAQUE SIGNALETIQUE .....

.....

TEMPERATURE DE L'AIR _____ °C

VALEUR CONDENSATEUR (µF) _____

NOMBRE DE VITESSES NÉCESSAIRES _____

VITESSE OU NOMBRE DE PÔLES _____

ALIMENTATION (Volts) _____ ☐ **MONO** ☐ **TRI**

PUISSANCE (Watts) _____

INTENSITÉ (Amp) _____

INFORMATIONS COTES

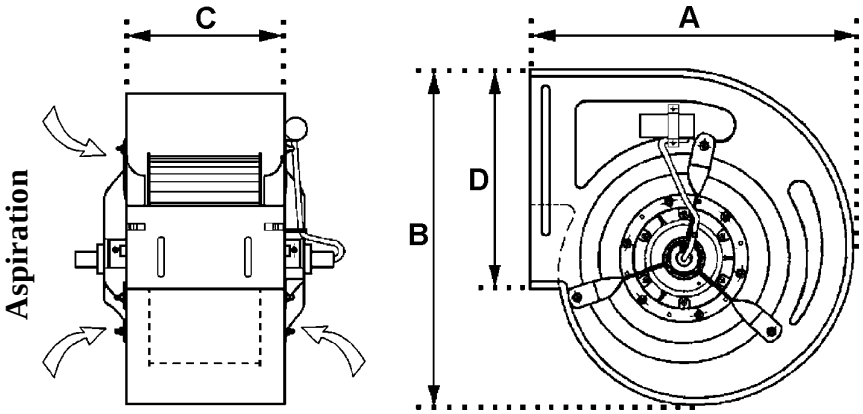

Valeurs en mm

A = _____ **C =** _____

B = _____ **D =** _____

Turbine = Ø _____ Long. _____

ACCESSOIRES :

Bride au refoulement

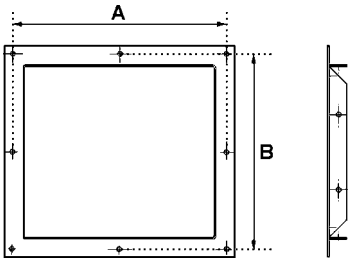

OUI ☐ **NON** ☐

A = _____

(en mm)

B = _____

Pieds de fixations

OUI ☐ **NON** ☐

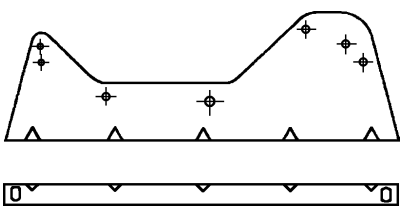

SETEM

Site internet - http://www.setem.fr
E mail - commercial@setem.fr