Demande d'information Motohélice à rotor extérieur

SOCIETE..... CODE CLIENT..C0.....

DEMANDEUR.....

TELEPHONE..... FAX.....

E-MAIL.....

Merci de nous indiquer prix et disponibilité pour Motohélice aux caractéristiques suivantes

INFORMATIONS TECHNIQUES

MARQUE .....

CODE CONSTRUCTEUR .....

PLAQUE SIGNALETIQUE .....

Autres références .....

.....

Nous décrivons ici les deux principes du sens de l'air:

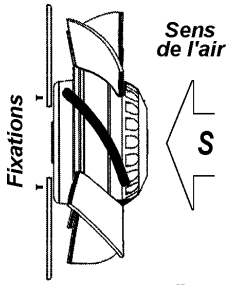

fig. A

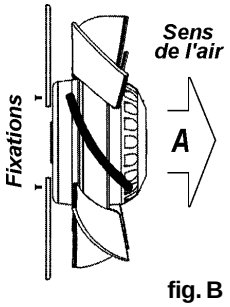

fig. B

NOMBRE DE VITESSES NÉCESSAIRES _____ ☐

VITESSE OU NOMBRE DE PÔLES _____ ☐

ALIMENTATION (Volts) _____ ☐ **MONO** ☐ **TRI**

PUISSANCE (Watts) _____ ☐

INTENSITÉ (Amp) _____ ☐

VALEUR CONDENSATEUR (µF) _____ ☐

TEMPERATURE DE L'AIR ☐ °C

INFORMATIONS COTES

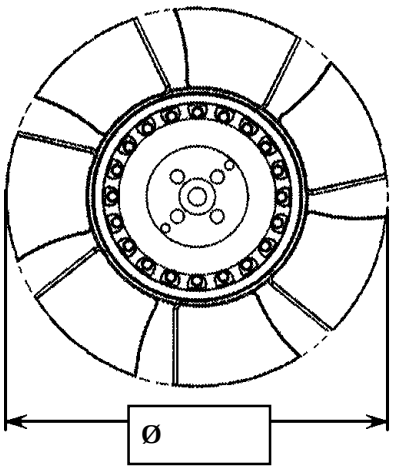

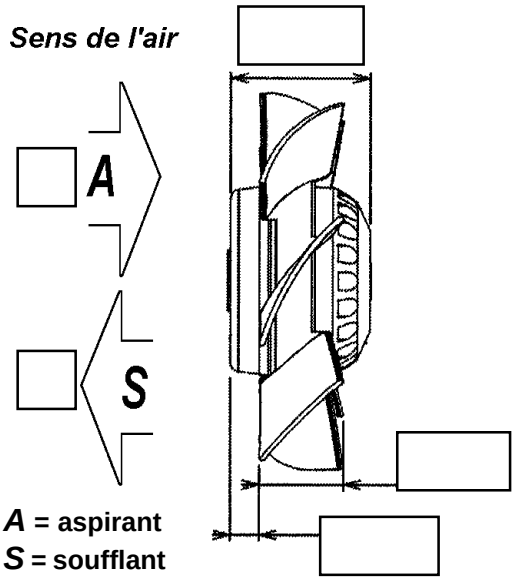

A **= aspirant**
S **= soufflant**

Côté fixation arrière

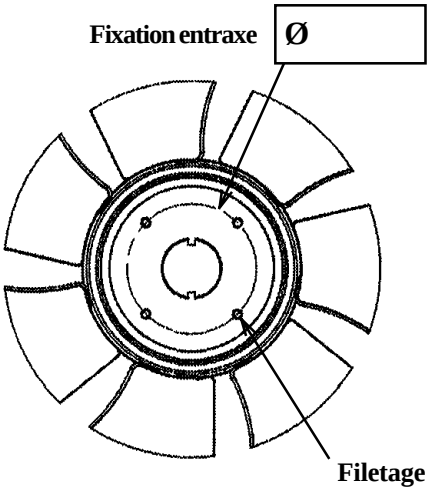

Nb. trous = ... **M .....**

Site internet - http://www.setem.fr
E mail - commercial@setem.fr